J Hudson & Co
ACME
SPECIALIST WHISTLES
since 1870

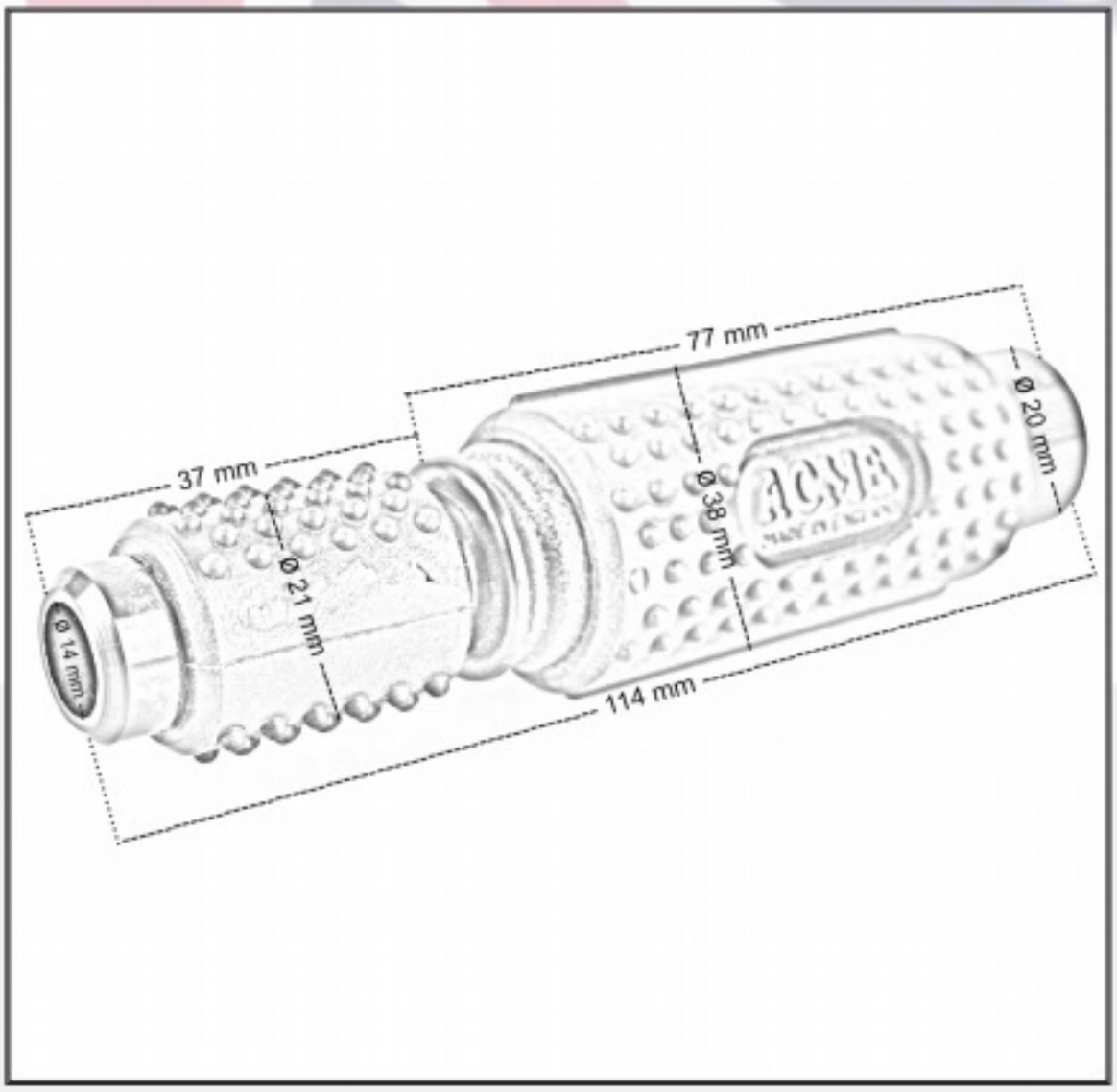

Einsatzgebiete: Hundeausbildung, Lockpfeife, Rhythmusinstrument

ACME Entenlocker No. 574

Frequenz	600 - 1650 Hz
Tonhöhe	hoch
Schalldruck	83 db
Lautstärke	laut
Gewicht	52 g