Giebelansicht immer von außen betrachten

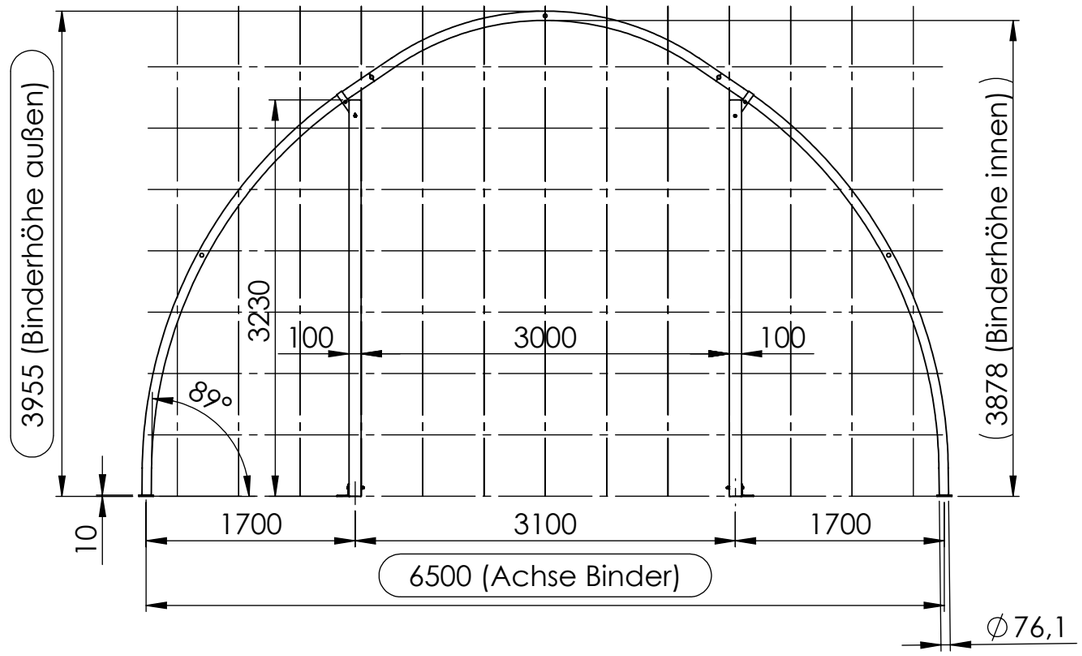


U

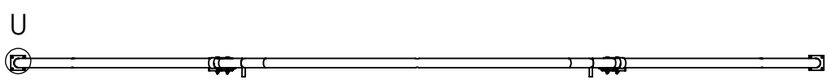

DETAIL U
MAßSTAB 1 : 5

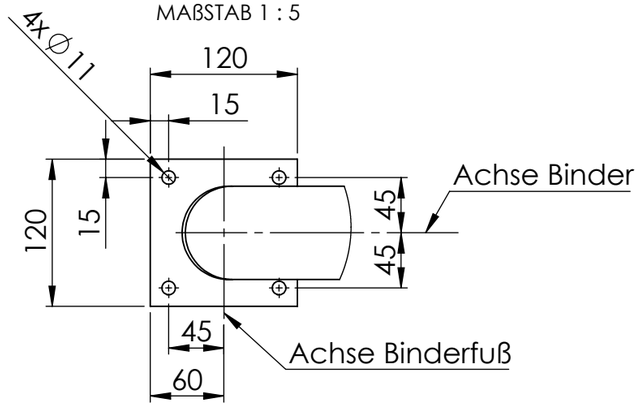


Umfang Binder (außen) = **11290mm**
Fläche Giebel = **ca. 20m²**

| | | | | | | | |
|---|---|---|---|---|---|---|---|
| Allgemeintoleranzen für Schweißkonstruktionen (General tolerances for weldments) DIN ISO EN 13920-C | | | | Allgemeintoleranzen (General tolerances) DIN ISO 2768-mk | | | Maßstab/Scale: 1:50 / Gewicht/Weight: 121.28kg |
| | | | | | | | Werkstoff/Material: S235 / S275<br>Halbzeug/Semis: |
| | | | | | Datum | Name | Benennung/Designation: |
| | | | | Bearb. | 02.02.2018 | Wienke | SAS 21 Binder<br>Achse = 6,5m<br>aus Ro 76,1 x 2,7 |
| | | | | Gepr. | | | |
| | | | | LCA gepfl. | xx.xx.xxxx | abc | |
| | | | | LOSBERGER<br>Albert-Schweitzer-Straße 11<br>18442 Groß Lüdershagen | | | Zeichnungsnummer/Drawing number: SAS-21-Ro76 (Raster) mit GS |
| Zust. | Änderung | Datum | Name | | | | Blatt/Sheet 4 (A3) 4 von 5 |

K:\Konstruktion\3. SAS\SAS Hallen mit Raster\Neu Stand 22_01_2018\